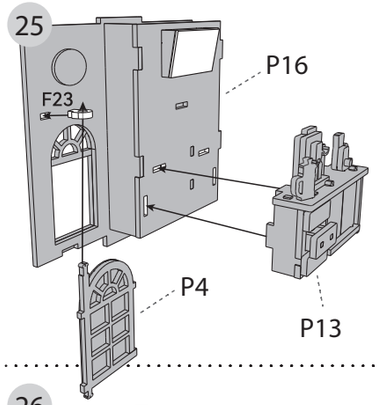

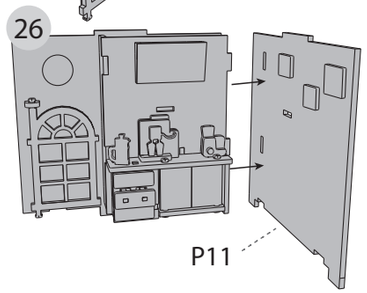

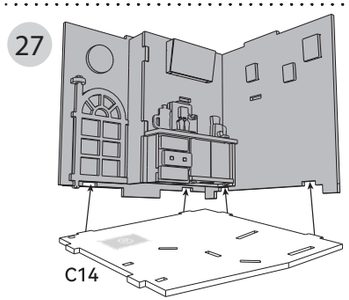

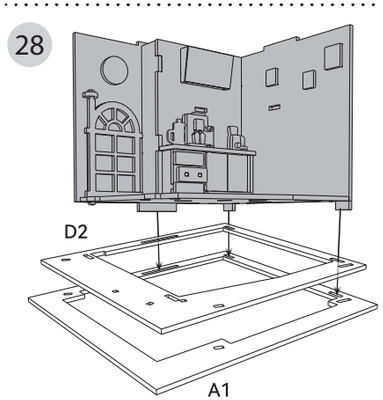

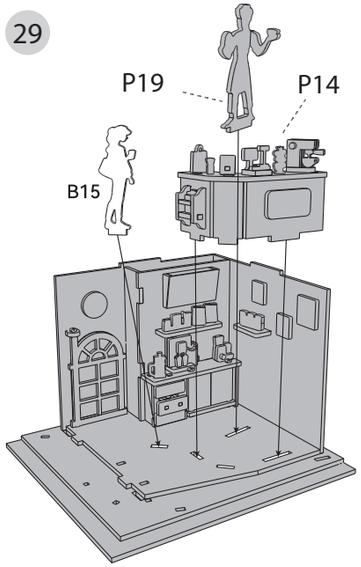

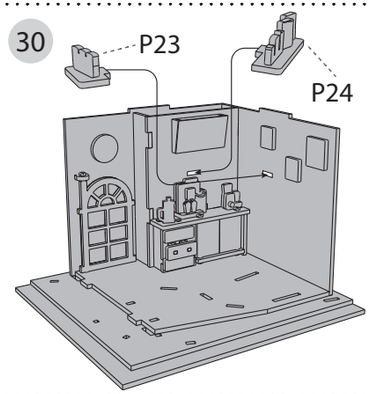

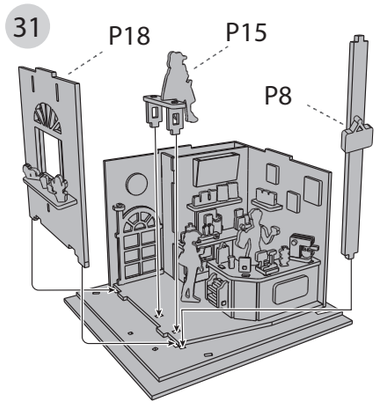

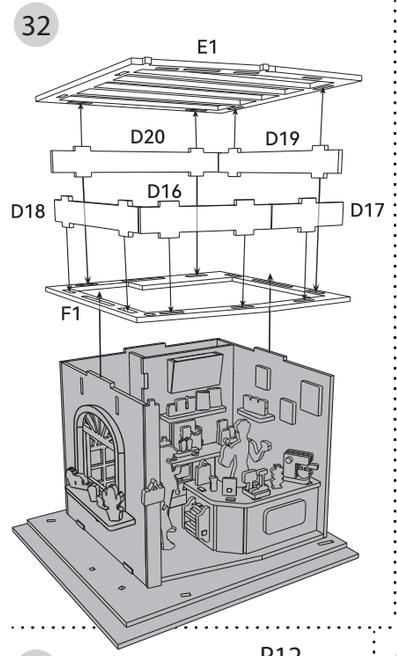

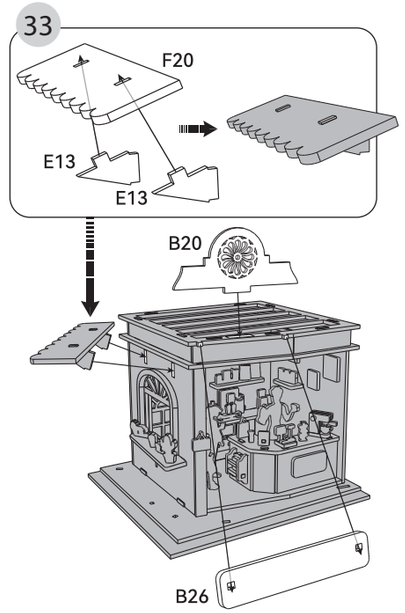

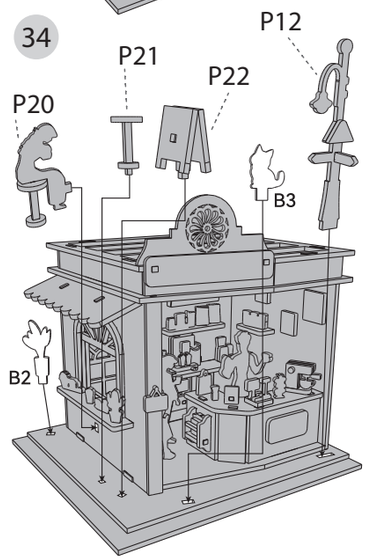

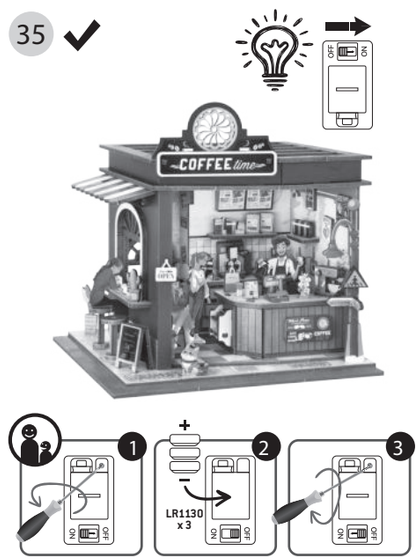

Développé et distribué par :
Developed and distributed by :
BUKI France
38 av. François Mitterrand
72000 Le Mans - FRANCE
Tél: +33 1 46 65 09 92
E-mail : sav@bukifrance.com
www.bukifrance.com

DIORAMA

Maquette En Bois • 3D • Wooden Model

68072 - COFFEE SHOP

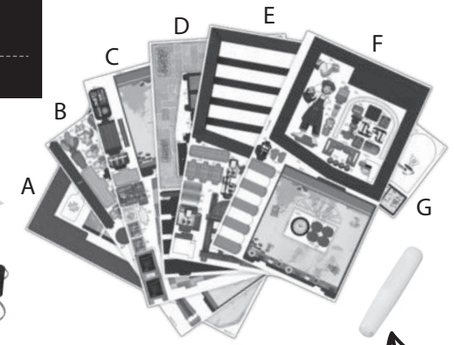

Papier de verre
Sandpaper
Schmirgelpapier
Schuurpapier
Papel de lija
Dörzspapír

Module lumineux LED
LED light module
LED-Lichtmodul
Led-lichtmodule
Módulo luminoso de led
LED fény modul

L

Légende • Legend • Bildtext • Legenda • Szimbólumok

Laisser sécher
Leave to dry
Trocknen lassen
Laat drogen
Deja que se seque
Hagyd száradni

Coller
Stick
Kleben
Plakken
Pegar
Ragaszd

Paste
=
Coller
Stick
Kleben
Plakken
Pegar
Ragaszd

Attention
Caution
Achtung
Let op
Atención
Figyelem

Colle - GLUE
Klebstoff - Plak
Pegamento - Ragasztó

ASTUCES • Tips • Tipps • Trucos • Tippek

Si besoin utilise le papier de verre
Use sandpaper if necessary
Benutze bei Bedarf das Schmirgelpapier
Gebruik schuurpapier indien nodig
Használj dörzspapírt, ha szükséges

TOOL

Pour détacher les petites pièces, utilise l'outil fourni sur la planche A
To detach small parts, use the tool provided on sheet A
Verwende zum Herauslösen kleiner Teile das mitgelieferte Werkzeug der Platte A
Gebruik het hulpmiddel op plaat A om de kleine onderdelen los te maken
Az apró elemek leválasztásához használd az A sablonon lévő eszközt.

FR MISE EN GARDE : Uniquement pour enfants de 10 ans et plus. **ATTENTION !** Ne convient pas aux enfants de moins de 36 mois. Présence de petits éléments susceptibles d'être ingérés. Danger d'étouffement. **GARDER L'EMBALLAGE POUR REFERENCE FUTURE.** Les couleurs et le contenu peuvent varier légèrement. **ATTENTION !** A utiliser sous la surveillance rapprochée d'un adulte. Présence de pointes et de bords coupants fonctionnels. **Fonctionne avec 3 piles LR1130 incluses.** La pile est déjà installée dans le produit. **ATTENTION :** Contient une pile bouton. Dangereux en cas d'ingestion – se reporter aux instructions. **ATTENTION:** Mettre immédiatement au rebut les piles ou accumulateurs usagés. Tenir les piles ou accumulateurs neufs et usagés hors de la portée des enfants. Si des piles ou accumulateurs ont pu être ingérés ou placés à l'intérieur d'une partie quelconque du corps, contactez immédiatement un centre anti poison. L'installation des piles doit être effectuée par un adulte. Consulter le schéma pour savoir comment enlever ou mettre en place les piles. Les piles non-rechargeables ne doivent pas être rechargées. Les différents types de piles neufs et usagés ne doivent pas être mélangés. Les piles doivent être mises en place en respectant la polarité (voir schéma). Les piles usées doivent être enlevées du jouet. Les bornes d'une pile ne doivent pas être mises en

EN WARNING: For children aged 10 and over only. **WARNING!** Not suitable for children under 36 months due to small parts which can be ingested. Choking hazard. **RETAIN THE PACKAGING FOR FUTURE REFERENCE.** The colors and content may slightly vary. **WARNING!** To be used under the direct supervision of an adult. Presence of functional sharp points and edges. **Requires 3 LR1130 batteries included.** The battery is already installed inside. **WARNING:** Contains button battery. Hazardous if swallowed – see instructions. **WARNING:** Dispose of used batteries immediately. Keep new and used batteries away from children. If you think batteries might have been swallowed or placed inside any part of the body, seek immediate medical attention. Batteries are to be changed by an adult. See the diagram to know how to remove and insert batteries. Non-rechargeable batteries must never be recharged. Do not mix different types of batteries. Do not mix old and new batteries. Batteries must be inserted with the correct polarity (see diagram). Exhausted batteries should be removed from

DE WARNUNG: Für Kinder ab 10 Jahren. **ACHTUNG!** Nicht für Kinder unter 36 Monaten geeignet wegen verschluckbarer Kleinteile. Erstickungsgefahr. **BEWAHREN SIE DIE VERPACKUNG FÜR ZUKÜNFTIGE REFERENZ.** Farben und Inhalte können leicht variieren. **ACHTUNG !** Nur unter der direkten Aufsicht eines Erwachsenen benutzen. Verletzungsgefahr durch Spitzen und funktionelle Schneidkanten. **Funktioniert mit 3 LR1130-Batterien (enthalten).** Der Akku ist bereits im produkt installiert. **ACHTUNG:** Knopfbatterie enthalten. Bei Verschlucken gefährlich – siehe Anleitung. **ACHTUNG:** Verbrauchte Batterien sofort entsorgen. Neue und gebrauchte Batterien von Kindern fernhalten. Bei dem Verdacht, dass eine Batterie verschluckt oder in den Körper eingeführt wurde, sofort einen Arzt aufsuchen. Die batterien müssen von einem Erwachsenen ausgewechselt werden. Deponieren Sie sie in den dafür vorgesehenen Behältern. Batterien nicht aufladen. Gebrauchte und neue Batterien nicht gemeinsam verwenden. Batterien richtig einlegen (s. Schema). Verbrauchte Batterien aus dem Spielzeug entfernen. Die Anschlüsse einer Batterie nicht

NL LET OP: Alleen voor kinderen ouder dan 10 jaar. **WAARSCHUWING!** Niet geschikt voor kinderen jonger dan 36 maanden, vanwege kleine onderdelen. Verstikkingsgevaar. **VERPAKKING BEWAREN VOOR REFERENTIE.** De kleuren en inhoud kunnen iets afwijken. **WAARSCHUWING !** Alleen gebruiken onder toezicht van een volwassene. Aanwezigheid van scherpe punten en randen ! **Werkt op 3 LR1130 batterijen - meegeleverd.** De batterij is al geïnstalleerd in het product. **WAARSCHUWING:** Bevat een knoopcelbatterij. Gevaarlijk bij inslikken - zie instructies. **WAARSCHUWING:** Gooi gebruikte batterijen onmiddellijk weg. Houd nieuwe en gebruikte batterijen uit de buurt van kinderen. Als u vermoedt dat een batterij werd ingeslikt of in een deel van het lichaam is beland, schakel dan onmiddellijk medische hulp in. De batterijen moeten door een volwassene worden vervangen. Wijze waarop vervangbare batterijen moeten worden verwijderd en ingelegd (zie afbeelding). Niet oplaadbare batterijen mogen niet worden opgeladen. Meng geen verschillende typen batterijen of nieuwe en gebruikte batterijen. Let bij het inleggen van de batterijen op de juiste polariteit (zie afbeelding). Lege batterijen moeten uit het speelgoed worden gehaald. De contactklemmen van de voeding mogen niet

ES ADVERTENCIA: Únicamente para niños a partir de 10 años. **¡ADVERTENCIA!** No conviene para niños menores de 36 meses ya que contiene piezas pequeñas que podrían ser ingeridas. Peligro de asfixia. **GUARDAR EL EMBALAJE PARA FUTURAS CONSULTAS.** Los colores y contenido pueden variar ligeramente. **¡ATENCIÓN!** Se utilizará exclusivamente bajo la vigilancia directa de una persona adulta. Presencia de una punta afilada o bordes cortantes. **Funciona con 3 pilas LR1130 incluidas.** La pila ya está instalada en el producto. **ADVERTENCIA:** contiene una pila de botón. Peligro de ingestión. Consulten las instrucciones. **ADVERTENCIA:** deséchense inmediatamente las pilas usadas. Manténganse las pilas nuevas o usadas fuera del alcance de los niños. Si cree que las pilas han sido ingeridas o introducidas en cualquier otra parte del cuerpo, busque atención médica de inmediato. Un adulto debe cambiar las pilas. Consultar el diagrama para saber cómo retirar e introducir las pilas. Las pilas no deben recargarse. No deben mezclarse diferentes tipos de pilas nuevas y usadas. Las pilas deben introducirse con la polaridad correcta (ver diagrama). Las pilas usadas deben retirarse del juguete. Los terminales de las pilas no deben

HU FIGYELMEZTETÉS: Kizárólag 10 éves vagy annál idősebb gyermekek számára. FIGYELMEZTETÉS! 36 hónaposnál fiatalabb gyermekek számára nem alkalmas. Kis alkatrészeket tartalmaz, amelyeket lenyelhetnek. Fulladásveszély. A CSOMAGOLÁST KÉSŐBBI HASZNÁLATRA ŐRIZZE MEG. A színek és a tartalom kissé eltérhetnek. FIGYELMEZTETÉS! Felnőtt felügyelete mellett használható. Éles hegyek és vágóélek találhatók a terméken. 3 db LR1130 elemmel működik, amelyeket a csomag tartalmaz. Az elem már be van helyezve a termékbe. FIGYELEM: Gombelemet tartalmaz. Lenyelés esetén veszélyes – olvassa el az utasításokat. FIGYELEM: A használt elemeket azonnal ártalmatlanítsa. Az új és a használt elemeket tartsa távol a gyermekektől. Ha úgy gondolja, hogy az elemeket lenyelték vagy a test bármely részébe kerültek, azonnal forduljon orvoshoz. Az elemeket felnőttnek kell cserélnie. Az elemek kivezetésének és behelyezésének módját a rajzon láthatja. Az elemeket nem szabad újratölteni. Ne keverje össze a különböző típusú új és használt elemeket. Az elemeket a megfelelő polaritás figyelembevételével kell behelyezni (lásd a rajzot). A használt elemeket ki kell venni a játékból. Az elem kapcsait nem szabad rövidre zárni. Az akkumulátorokat nem szabad a háztartási hulladékkal együtt kidobni. Kérjük, ezt a terméket egy erre a célra kijelölt gyűjtőhelyen adja le.

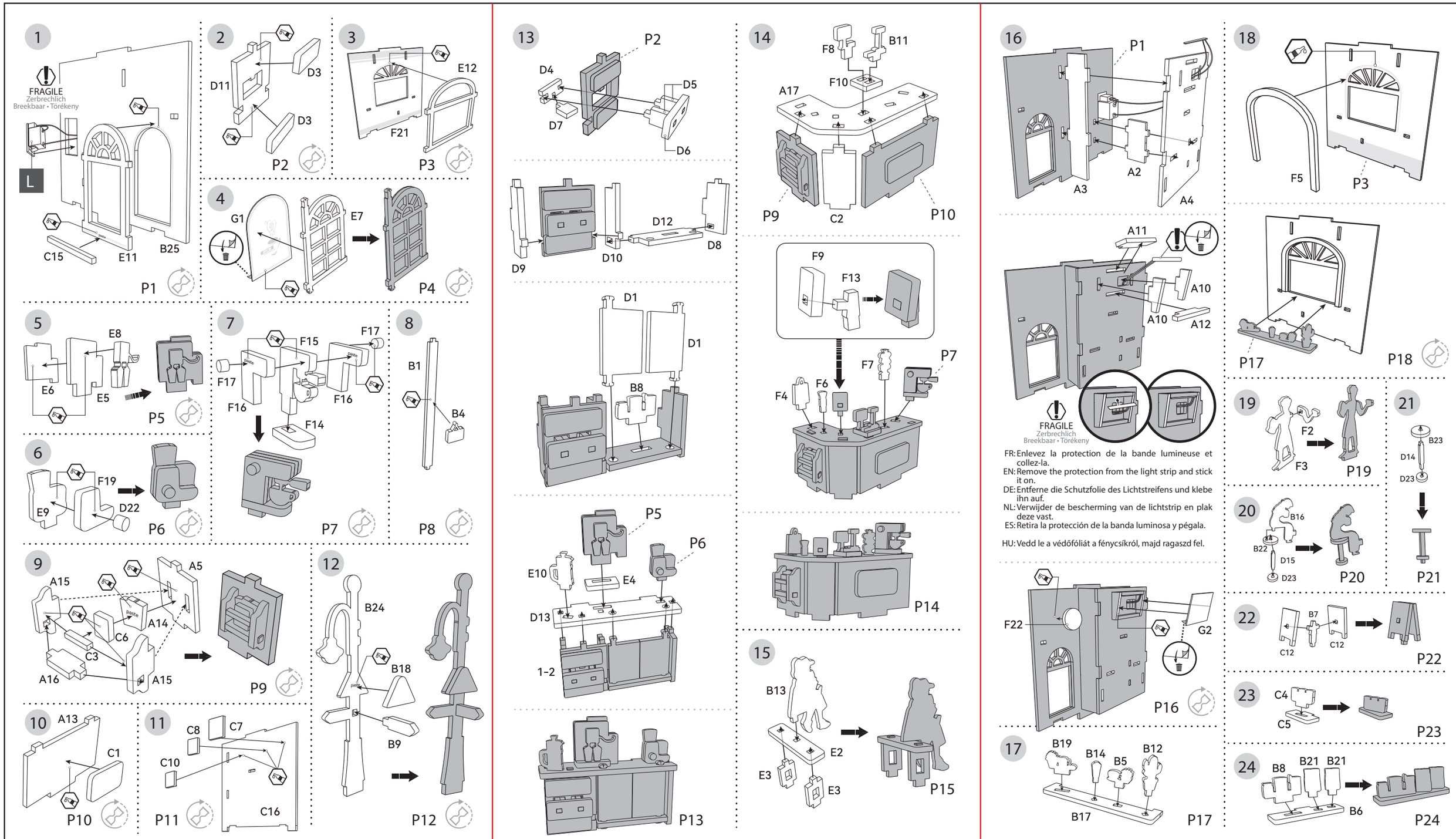
1
FRAGILE
Zerbrechlich
Breekbaar • Törékeny
L
C15
E11
B25
P1
2
D11
D3
D3
P2
3
E12
F21
P3
4
G1
E7
P4
5
E8
E6
E5
P5
6
F19
E9
D22
P6
7
F15
F17
F17
F16
F16
F14
P7
8
B1
B4
P8
9
A15
A5
A14
C6
C3
A16
A15
P9
10
A13
C1
P10
11
C8
C7
C10
C16
P11
12
B24
B18
B9
P12
13
P2
D4
D5
D7
D6
D9
D10
D12
D8
D1
D1
B8
P5
P6
E10
E4
D13
1-2
P13
14
F8
B11
F10
A17
P9
C2
P10
F9
F13
F7
P7
F6
F4
P14
15
B13
E2
E3
E3
P15
16
P1
A3
A2
A4
A11
A10
A10
A12
FRAGILE
Zerbrechlich
Breekbaar • Törékeny
FR: Enlevez la protection de la bande lumineuse et collez-la.
EN: Remove the protection from the light strip and stick it on.
DE: Entferne die Schutzfolie des Lichtstreifens und klebe ihn auf.
NL: Verwijder de bescherming van de lichtstrip en plak deze vast.
ES: Retira la protección de la banda luminosa y pégala.
HU: Vedd le a védőfóliát a fénycsíkról, majd ragaszd fel.
F22
G2
P16
17
B19
B14
B5
B12
B17
P17
18
F5
P3
P17
P18
19
F2
F3
P19
20
B16
B22
D15
D23
P20
21
B23
D14
D23
P21
22
B7
C12
C12
P22
23
C4
C5
P23
24
B8
B21
B21
B6
P24